БНФ-45
Мобильный блок нагрева с фильтрацией

Установка предназначена для **нагрева**, **фильтрации** а также для заливки трансформаторного масла под давлением в различное оборудование (как в герметичном, так и не в герметичном исполнении).

Применяется для подготовки трансформаторного масла при ремонте трансформаторов, масляных выключателей, высоковольтных вводов и др.

ТЕХНИЧЕСКИЕ ХАРАКТЕРИСТИКИ

Наименование параметра	Ед.Изм	Показатель
Производительность	$м^3/ч$	3
Параметры обработанного масла		
Тонкость фильтрации	мкм/кл. чист	3/8…9
Технические характеристики установки		
Давление рабочее	$кг/см^2$	4
Напряжение трехфазной сети, 50 Гц	В	380
Мощность нагревателя*	кВт	45
Общая мощность установки	кВт	47
Максимальная температура масла в процессе обработки**	^0C	60
Подъем температуры масла за один проход через установку	^0C	20
Диапазон рабочих температур	^0C	0…+40
Габариты		
Длина	мм	1200
Ширина	мм	800
Высота	мм	1700
Масса установки без масла, кг	кг	200

* включение нагревателя возможно секциями по 15 кВт
** заданная температура поддерживается автоматически (возможно выставить температуру от 0^0C до 60^0C).

КОМПЛЕКТНОСТЬ ПОСТАВКИ УСТАНОВКИ БНФ-45

Наименование	Кол-во
Установка БНФ-45	1
Рукав заливной, 10м (Ду25)	1
Рукав сливной, 10м (Ду 25)	1
Кабель для подключения к электросети, 20м	1
Инструкция по эксплуатации	1

ВНЕШНИЙ ВИД И СОСТАВ УСТАНОВКИ БНФ-45

ГИДРАВЛИЧЕСКАЯ СХЕМА, ПРИНЦИП ДЕЙСТВИЯ УСТАНОВКИ БНФ-45

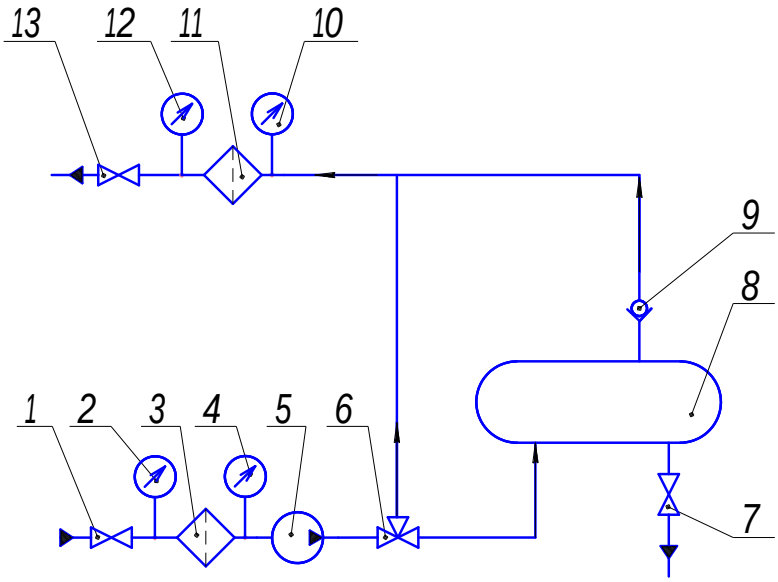

1. Входной кран
2. Мановакуумметр
3. Входной фильтр грубой очистки
4. Мановакуумметр
5. Шестеренчатый насос
6. Трехходовой кран
7. Сливной кран
8. Нагреватель масла
9. Обратный клапан
10. Манометр
11. Фильтр тонкой очистки
12. Манометр
13. Выходной кран

Установка подключается к емкости с обрабатываемым маслом с помощью гибких рукавов, входящих в стандартную комплектацию.

После запуска установки, масло закачивается входным масляным насосом 5, предварительно проходя через входной фильтр грубой очистки 3. Далее масло прокачивается через нагреватель 8, где повышается температура масла. После нагревателя масло прокачивается через фильтр тонкой очистки 11, где происходит очистка масла от механических примесей.

Степень загрязненности фильтра 3 определяется по разности показаний мановакуметнов 2 и 4.

Степень загрязненности фильтра 11 определяется по разности показаний манометров 10 и 12.

В случае если требуется только фильтрация (без нагева) возможно перенаправить поток очищаемого масла после насоса напрямую на вход фильтра 11. В этом случае обратный клапан 9 не даст возможности жидкости попасть в нагреватель с обратной стороны.

Краны 1 и 13 используются для предотвращения вытекания масла из установки во время хранения и транспортировки.